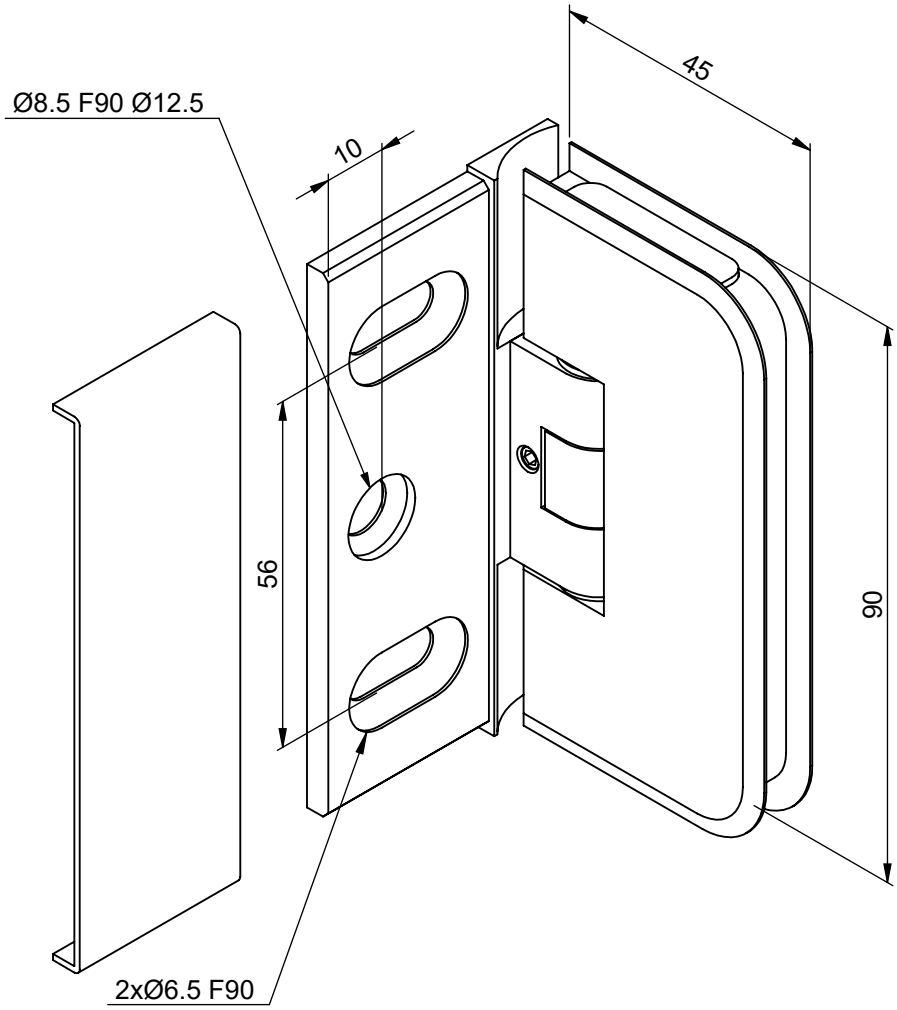

CREATIONS D.GUIDOTTI s.a. Zl de la Pomme 8 rue François Arago BP 34, 31250 REVEL	Ech : 1:1 Tol : ±0.1
Ensemble charnière murale	Par : Vila
Réf : CV2MH	Matière :
	Traitement :

Ce plan est la propriété pleine et entière de la société Créations D. Guidotti.
Sa diffusion doit être soumise à l'accord préalable de la société

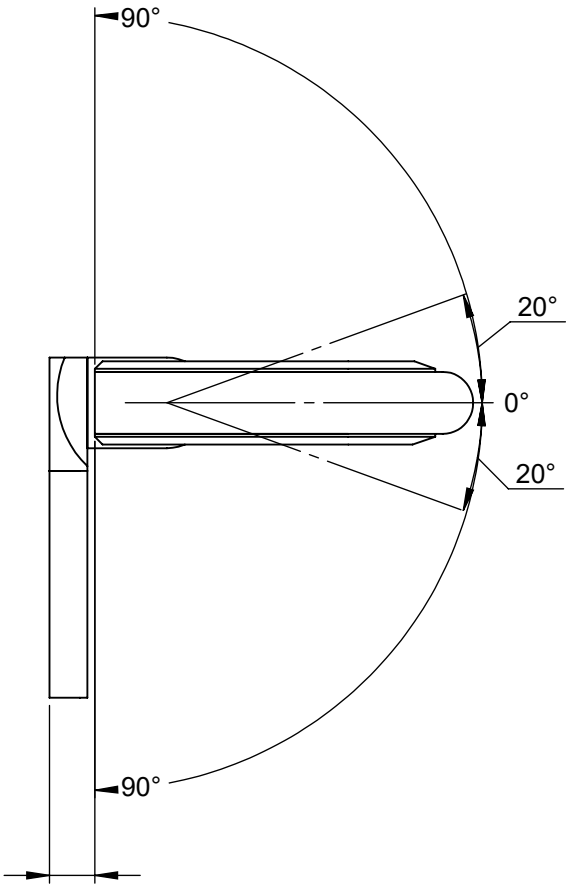

CREATIONS D.GUIDOTTI s.a. ZI de la Pomme 8 rue François Arago BP 34, 31250 REVEL	Ech : 1:1 Tol : ±0.1	FORMAT A4
Ensemble charnière murale	Par : Vila	
Réf : CS2MH	Matière :	
	Traitement :	

Ce plan est la propriété pleine et entière de la société Créations D. Guidotti.
Sa diffusion doit être soumise à l'accord préalable de la société

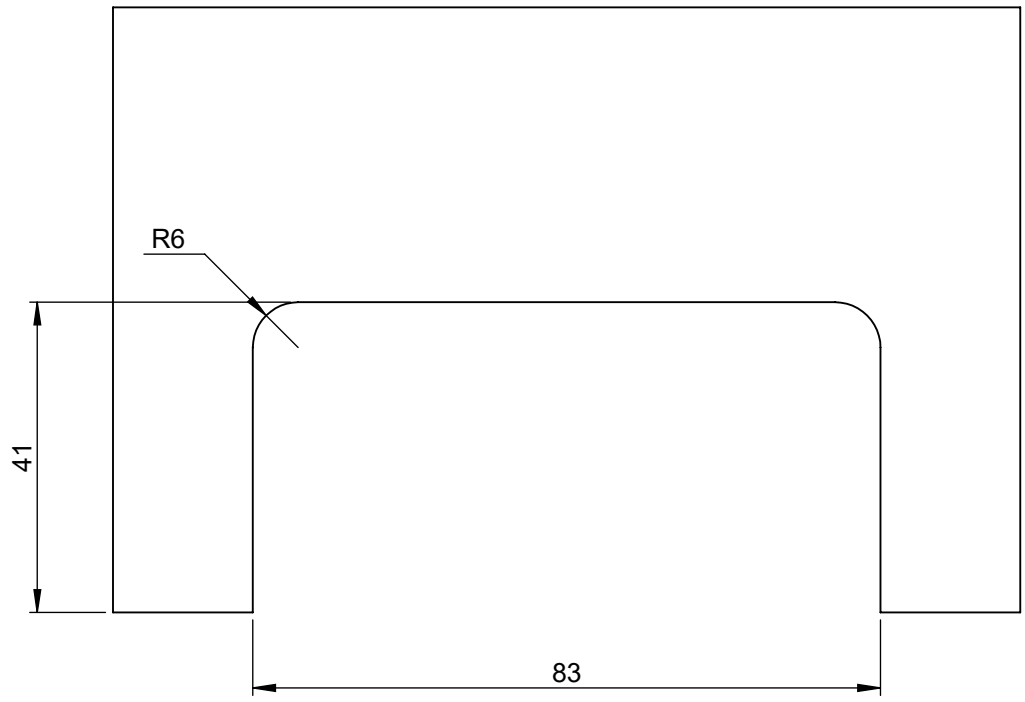

CREATIONS D.GUIDOTTI s.a. ZI de la Pomme 8 rue François Arago BP 34, 31250 REVEL	Ech : 1:1 Tol : ±0.1	FORMAT A4
Ensemble charnière murale	Par : Vila	
Réf : CV2MH	Matière :	
	Traitement :	

Ce plan est la propriété pleine et entière de la société Créations D. Guidotti.
Sa diffusion doit être soumise à l'accord préalable de la société